ARTICOLO N° _____

MODELLO N° _____

NOME _____

SIS # _____

AIA # _____

Gamma cottura modulare EVO700 Base neutra aperta 1+ ½ modulo

371114 (E7BANL00O0) * NOT TRANSLATED *

Caratteristiche e benefici

- L'unità può essere installata sotto i modelli top della linea 700.
- L'unità viene fornita con piedini di 50mm di altezza in acciaio inox regolabili.
- Base aperta per lo stoccaggio di pentole, padelle, teglie etc.
- Porte con maniglie, cassetti, kit riscaldanti e guide per contenitori GN disponibili come accessori a richiesta.

Costruzione

- Costruzione in acciaio inox con finitura Scotch Brite a garanzia di elevati livelli di igiene.

Approvazione: _____

Gamma cottura modulare EVO700 Base neutra aperta 1+ ½ modulo

Fronte

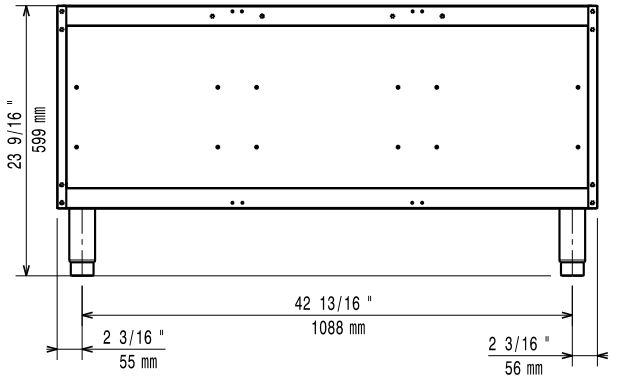

Lato

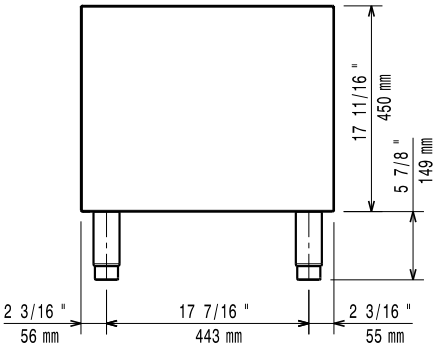

Alto

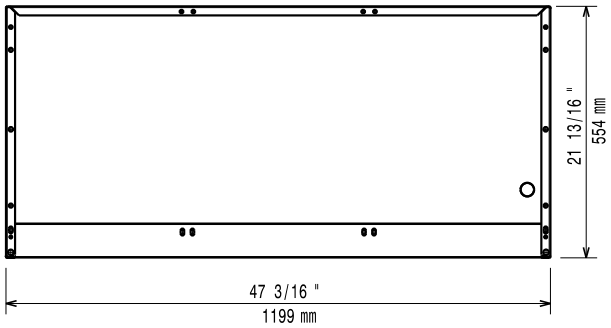

Informazioni chiave

Dimensioni esterne, larghezza:	
371114 (E7BANL0000)	1200 mm
Dimensioni esterne, profondità:	550 mm
Dimensioni esterne, altezza:	600 mm
Peso netto:	23 kg

Accessori opzionali

• Kit 4 ruote di cui 2 con freno (ordinare insieme al kit di installazione su ruote/piedini)	PNC 206135	❑
• Kit piedini flangiati	PNC 206136	❑
• Zoccolatura frontale per installazioni su zoccolo in cemento, 1200 mm	PNC 206151	❑
• Zoccolatura frontale per installazioni su zoccolo in cemento, 1600 mm	PNC 206152	❑
• Zoccolatura frontale per funzioni da 1200 mm	PNC 206178	❑
• Zoccolatura frontale per funzioni da 1600 mm	PNC 206179	❑
• Kit 4 piedini per installazioni su zoccolo in cemento (non adatti per la griglia monoblocco Evo900)	PNC 206210	❑
• Supporto centrale per installazione di guide e cassetti (su basi 800/1200 mm) e portine (su basi da 1200 mm)	PNC 206245	❑
• Kit pannelli per copertura vano tecnico per installazione top su base	PNC 206248	❑
• 2 zoccolature laterali	PNC 206249	❑
• 2 supporti con guide per base aperta per 4 contenitori GN 1/1	PNC 206257	❑
• Kit elettrico per riscaldamento basi	PNC 206259	❑
• 2 zoccolature laterali per installazioni su zoccolo in cemento	PNC 206265	❑
• 2 CASSETTI (H=100MM) PER BASE LINEA 700	PNC 206328	❑
• Portina per base aperta	PNC 206342	❑
• 2 cassetti (h=100 mm) per base aperta	PNC 206360	❑
• Kit installazione su ruote/piedini da 1200 mm	PNC 206368	❑
• Kit installazione su ruote/piedini da 1600 mm	PNC 206369	❑
• Kit installazione su ruote/piedini da 2000 mm	PNC 206370	❑
• Pannello per copertura posteriore da 1200 mm	PNC 206376	❑

L'azienda si riserva il diritto di apportare modifiche ai prodotti senza preavviso